Servopohon elektrický pákový do 50Nm PPN 2

Použití

Servopohony jsou určeny k ovládání a regulaci ventilů, klapek, žaluziových závěrů, topenářských a klimatizačních zařízení. Montují se přímo nebo pomocí mezidílce na ovládaný komponent.

Popis funkce

- volitelný jmenovitý moment a rychlost přestavení
- volitelný druh řízení
- volitelný druh výstupního signálu
- signalizace polohy
- ruční ovládání polohy

Technické parametry

- jmenovitý moment 8-50 Nm
- rychlost přestavení 15-90 sek / 90°
- řízení tříbodové
  4-20 mA
  0-10 V
- výstup 100 ohm odporový
  R/I 4-20 mA dvouvodič
  R/I 4-20 mA čtyřvodič
  R/U 0-10 V
- signalizační spínače 230 V/4A
- topný odpor
- napájecí napětí 230Vst/24Vst
- frekvence sítě 50/60Hz
- příkon 8/19VA
- teplota okolí -20 až 60°C
- krytí IP65
- hmotnost 3 kg

Certifikace

- prohlášení o shodě ES
- vyhovuje směrnici o odpadovém hospodářství SM-000-05
- ISO9001/2000

Základní rozměry

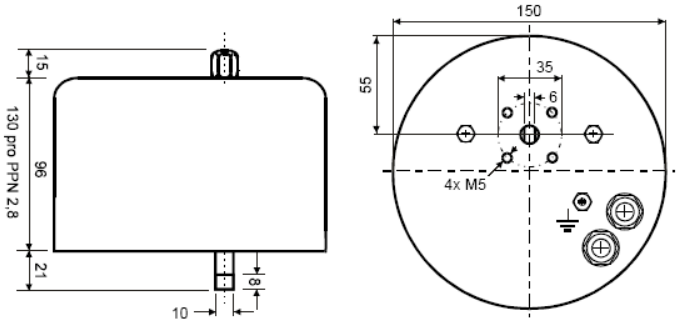

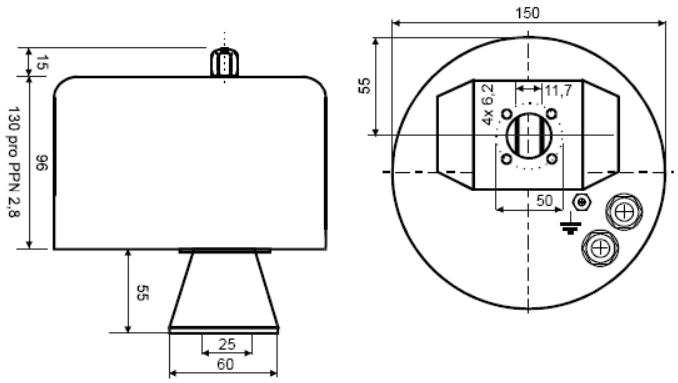

Distributor Slovakia: MaRweb.sk www.marweb.sk

MAHRLO s.r.o.
Ľudmily Podjavorinskej 535/11
916 01 Stará Turá

mob.: **+421 908 170 313**
tel.: +421 32 776 03 62
fax: +421 32 776 21 56

web: **www.marweb.sk**
e-mail: slecka@mahrlo.sk
e-shop: **www.marweb.sk**

Sortimentní tabulka

PPN2- XX.X X.X X.XX.

08.	8 Nm/15s	Příkon 8 VA	Jmenovitý moment/přestavná doba na 90°
12.	12 Nm/30s		
20.	20 Nm/60s		
35.	35 Nm/90s		
62.	12 Nm/15s	Příkon 19 VA	Jmenovitý moment/přestavná doba na 90°
60.	20 Nm/30s		
65.	35 Nm/60s		
66.	50 Nm/90s		
99.			Zvláštní provedení
0	230V/50Hz/60Hz		Napájecí napětí motorku
2	24V/50Hz/60Hz		Při 60Hz je rychlost přestavení o 20% vyšší
1.	KPO;KPZ;	Pevný doraz;Pojistka přetížení	Mikrospínače/pojistky
2.	KPO;KPZ		
3.	KPO;KPZ;SO;SZ;	Pevný doraz;Pojistka přetížení	
4.	KPO;KPZ;SO;SZ		
9.	Podle dohody		
0	Bez výbavy		Unifikovaný výstupní signál
1	0-10V		Čtyřvodičové zapojení měř. smyčky
2	0-20 mA		
3	4-20 mA		
4	4-20 mA		Dvouvodičové zapojení měř. smyčky
5	0-100 ohm		Odporový výst. signál
6	0-1000 ohm		

0. 00. Fréz. hřídel D10
1. 00. Stojánek bez kloubů s pákou
2. 00. Stojánek se 2 klouby s pákou
3. 00. Stojánek se 4 klouby s pákou
4. 00. Třmen s pákou pro Komextherm
6. 00. Třmen D50, 4xM6, spojka s drážkou 11.7 mm
6. 01. Klapka BURACCO 900 do DN150
6. 02. Klapka typ L30 SČA DN100
6. 04. Klapka typ FL do DN100
6. 05. Klapka typ FL do DN150
6. 10. Klapka SIGMA Hodonín
6. 20. Klapka EBRO do DN100
6. 21. Klapka EBRO do DN125
6. 22. Klapka EBRO do DN150
6. 40. Klapka OREG do DN80
6. 41. Klapka OREG do DN150
7. 00. Ventil GIACOMINI do DN50
7. 20. Ventil GIACOMINI do DN32
9. 00. dle dohody

Tabulka platí pro tříbodové řízení servopohonu.
Po dohodě je možné dodat řídící signál 0-1V, 0-10V, 0-20mA, 4-20mA, nebo ruční ovládání vně skříně
Objedná se PPN2-XX.XX.XX.XX / řízení 4-20mA / RO

Schema zapojení

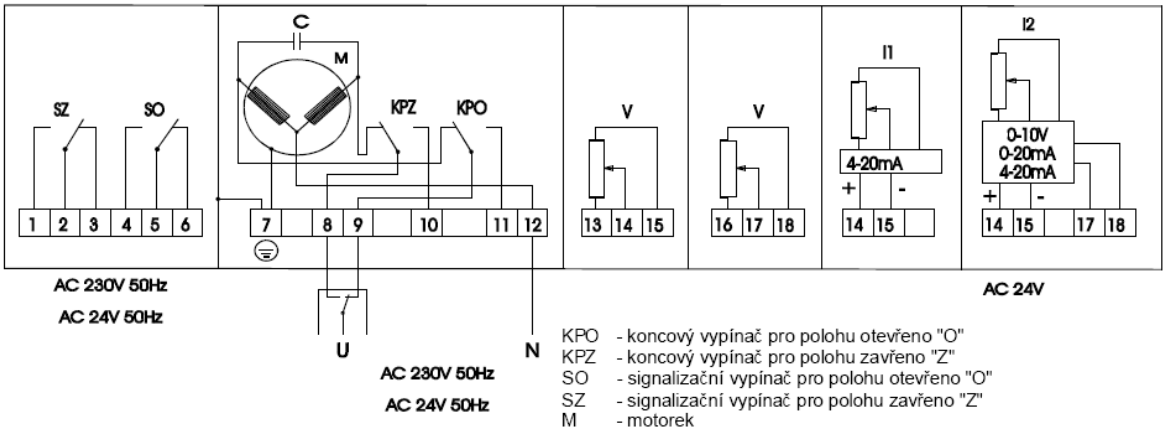

KPO - koncový vypínač pro polohu otevřeno "O"
KPZ - koncový vypínač pro polohu zavřeno "Z"
SO - signalizační vypínač pro polohu otevřeno "O"
SZ - signalizační vypínač pro polohu zavřeno "Z"
M - motorek
C - kondenzátor
V - odporový vysílač 100 ohm
I1 - odporový vysílač s převodníkem 4-20 mA - dvouvodičové provedení
I2 - odporový vysílač s převodníkem 4-20 mA - čtyřvodičové provedení

MAHRLO s.r.o.
Ľudmily Podjavorinskej 535/11
916 01 Stará Turá

mob.: **+421 908 170 313**
tel.: +421 32 776 03 62
fax: +421 32 776 21 56

web: **www.marweb.sk**
e-mail: slecka@mahrlo.sk
e-shop: **www.marweb.sk**