Magnetický absolutní snímač MARC690 a 695

MARC690 / MARC695 – upínací příruba se servo-drážkou, vnější průměr hřídele 6 mm

Magnetický absolutní snímač MARC690 a MARC695 je 6 bitový snímač pracující na magnetickém principu, který využívá Hallova efektu s výstupním kódem modifikovaným z 512 pozic dle přání zákazníka. Převádí rotační pohyb hřídele na odpovídající kód pozice. Snímače jsou určeny pro zprostředkování elektrické informace o vzájemné poloze dvou mechanických celků nebo úhlu natočení. Absolutní snímač neztrácí informaci o poloze i bez napájení a proto se požívají v aplikacích, kde je potřeba znát informaci o poloze ihned po zapnutí zařízení nebo není možno provést najetí do referenčního bodu. Typické použití je např. elektronická vačka, v nástrojových hlavách nebo automatizaci.

Typové označení

MARC6 9 x / xxxx xx x

NESTANDARDNÍ PROVEDENÍ (příklad)
Zx – kód výstupních signálů podle zákaznické specifikace

PROVEDENÍ VÝVODŮ
PB – kabel 0,5 m boční (jiná délka kabelu po dohodě)

ELEKRICKÉ VÝSTUPY A POČET BITŮ
01 – paralelní 6 bitů

ELEKTRICKÉ VÝSTUPY

	napájecí napětí	výstup
0 –	+10 ÷ +30 V	HTL line driver
5 –	+ 5 V	line driver

MECHANICKÉ PROVEDENÍ
9 – upínací příruba se servo-drážkou, vnější průměr hřídele 6 mm

TYP SNÍMAČE
6 – magnetický absolutní snímač typ MARC69x

Mechanické údaje a pracovní podmínky

Otáčky max.	5000 min^{-1}
Úhlové zrychlení max.	40000 $rad.s^{-2}$
Moment setrvačnosti mechanických částí max.	5 $g.cm^2$ ± 10 %
Vibrace dle FCČSN345791	10g_n (10 až 2000 Hz)
Rázový impulz max.	50g_n (100 ms)
Zatížení hřídele MARC690, 695 – axiální max.	10 N
– radiální max.	20 N
Pracovní teplota	– 25˚ až + 80˚ C
Vlhkost relativní / absolutní	max. 95 % / max. 40 $g.m^{-3}$
Atmosféra bez agresivních látek	73,3 až 126,6 kPa
Krytí	IP65
Hmotnost cca. MARC690, 695	ca. 0,15 kg
Délka připojovacího kabelu max.	50 m

VÝSTUPNÍ SIGNÁLY MARC690/MARC695

Příklad kódu pro nastaveni nástrojové hlavy:

0 – synchronizace
1:4 – pozice binárního kódu 1 až 8
5 – parita

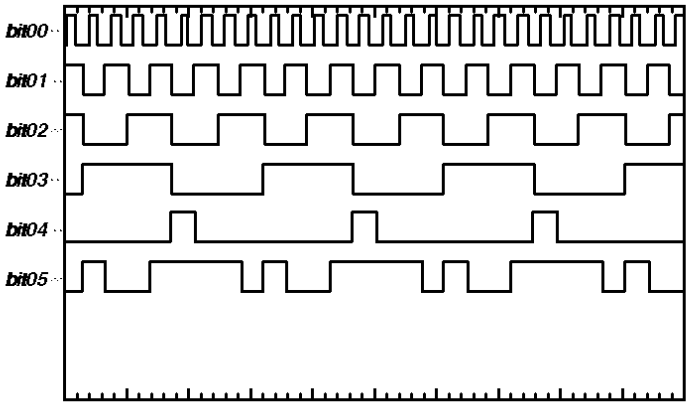

Technická data

ELEKTRICKÉ PARAMETRY / TYP	MARC690	MARC695
Bitů / pozic na otáčku	do 6 bitů / do 512 pozic	
Napájecí napětí max. U_N (V)	+10 ÷ + 30	+ 5 ± 5%
Proudová spotřeba max. I_N (mA)	60@30V	50
Výstupní frekvence max. F_O (kHz)	30	
Zatížení výstupů max. I_O (mA)	± 25	± 20
Výstup	HTL line driver	line driver
U_{OH} (V) U_N = 30 V I_{ON} = 10 mA	U_N – 3	>2,5
U_{OL} (V) U_N = U_O = 30 V I_{OL} = -10 mA	<1,2	0,4
I_{OH} (mA) U_N = U_O = 30 V	—	
I_{OL} (mA) U_N = U_O = 30 V	—	

Zapojení připojovacích prvků MARC690 a 695

Barva výstupního kabelu	Význam MARC690	Význam MARC695
modrá	GND	
hnědá	U_N + 10 V to + 30 V	V_{cc} + 5 V
bílá	bit 0	
žlutá	bit 1	
zelená	bit 2	
fialová	bit 3	
červená	bit 4	
černá	bit 5	
šedá	NC	
růžová	NC	

Montáž

Snímače MARC690 a MARC695 se montují do příslušného zařízení pomocí servo-drážky nebo svěrným spojem. Vystředění snímače se provede lícovaným průměrem 25h7. Spojení musí být konstruováno tak, aby nedošlo k překročení hodnoty maximálního povoleného radiálního a axiálního namáhání hřídele. Dále je nutné dodržet souosost spojení. Doporučujeme použít vhodné homokinetické planžetové nebo vlnovcové spojky. Kabel od snímače MARC69x musí být zachycen tak, aby jej vlastní vahou nenamáhal. V prostředích mokrých, se stékající nebo stříkající kapalinou se nedoporučuje snímače polohovat hřídelí nahoru. **Elektrické připojení je možné pouze při vypnutém zařízení a za dodržení pravidel práce s elektrostaticky citlivým zařízením! Při pracovní teplotě pod –5°C musí být kabel pevně uložen.**

Údaje pro objednávku

V objednávce je nutné uvést počet kusů, název a typ snímače, typ výstupních signálů, provedení vývodů, kód výstupních signálů a termín dodání. Dále je možno přiobjednat příslušenství snímače např. homokinetickou spojku (viz. katalogový list Příslušenství).

Příklad objednávky

Objednáváme u Vás 10 ks snímače MARC695/01PBZ2 a 10 ks spojky planžetové SP9 s termínem dodání do 2 týdnů.

Rozměrové náčrtky MARC690 a MARC695

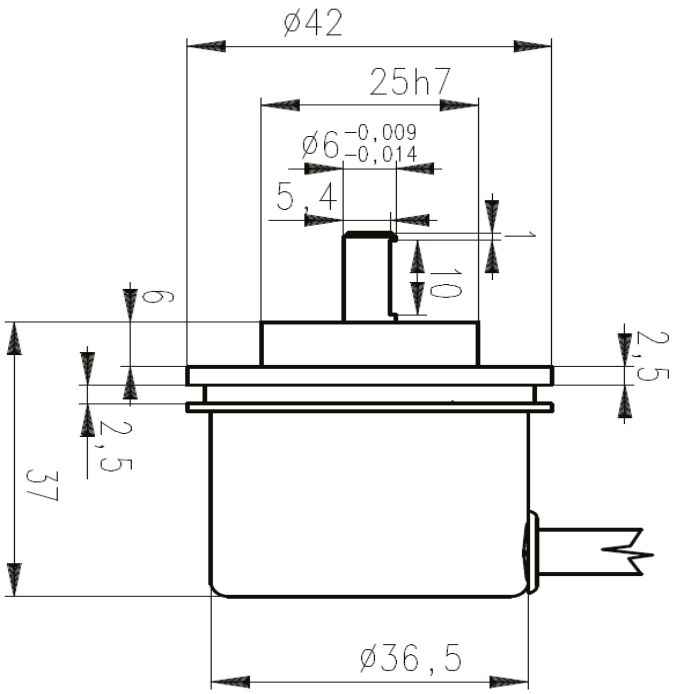

Distributor Slovakia: MaRweb.sk www.marweb.sk

MAHRLO s.r.o.
Ľudmily Podjavorinskej 535/11
916 01 Stará Turá

mob.: **+421 908 170 313**
tel.: +421 32 776 03 62
fax: +421 32 776 21 56

web: **www.marweb.sk**
e-mail: slecka@mahrlo.sk
e-shop: **www.marweb.sk**